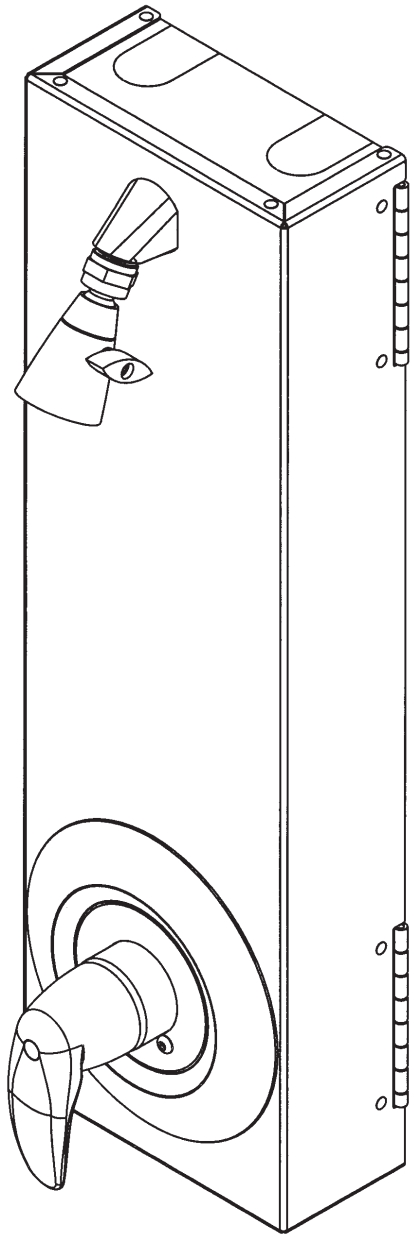

Installation

WS-1X

SCHWENKBARE EINZELWANDDUSCHE

DOUCHE MURALE PIVOTANTE

INDIVIDUELLE DUCHA INDIVIDUAL DE PARED CON PIVOTE

Inhaltsverzeichnis

Benötigtes Material 2
Empfohlene Duschenhöhen 2
Bestandteile der Wanddusche 2
Maße der Wanddusche 3
Schritt 1: Skizze der Leitungen 3
Schritt 2: Installation der Dusche 3
Installation des vertikalen Abdeckblechs 4
Installation des horizontalen Abdeckblechs 4

Table des Matières

Fournitures requises 5
Hauteurs de douche conseillées 5
Éléments de la douche 5
Dimensions de la douche 6
Étape 1 : Tuyauterie de raccordement 6
Étape 2 : Pose de la douche 6
Pose de gaine verticale 7
Pose de gaine horizontale 7

Contenido

Materiales necesarios 8
Alturas recomendadas de la ducha 8
Componentes de la ducha de pared 8
Dimensiones de la ducha de pared 9
Paso 1: Colocación de tuberías empotradas . . . 9
Paso 2: Instalación de la ducha 9
Instalación vertical del recubrimiento 10
Instalación horizontal del recubrimiento 10

215-1441 Ver. C; DE 07-304

© 2007 Bradley Corporation

P.O. Box 309, Menomonee Falls, WI 53052-0309
Telefon: 001-262-251-6000 Fax: +1 262-253-4161
www.bradleycorp.com

WICHTIG!

Für eine einwandfreie Installation lesen Sie bitte das gesamte Installationshandbuch. Nach Abschluss der Installation hinterlegen Sie dieses Handbuch beim Besitzer oder der Wartungsabteilung. Der Installateur ist verantwortlich für die Einhaltung von und Konformität mit örtlichen Vorschriften und Bestimmungen.

Nehmen Sie die Teile aus der Verpackung und vergewissern Sie sich, dass alle Teile vorhanden sind, bevor Sie das Verpackungsmaterial entsorgen. Sollten Teile fehlen, beginnen Sie nicht mit der Installation, bevor Sie die fehlenden Teile erhalten haben.

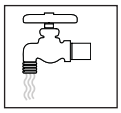

Vergewissern Sie sich vor Beginn der Installation, dass alle Wasserzuleitungen durchgespült und anschließend vollständig geschlossen wurden. Schmutz in Zuleitungen kann zu Fehlfunktionen der Armaturen führen.

Produktgarantien finden Sie unter „Product Information“ auf unserer Website www.bradleycorp.com.

Benötigtes Material

- Wasserzuleitung zum Anschluss von flexiblen Schläuchen mit 13 mm (1/2") Rohrgewinde
- Geeignete Wandanker und Befestigungselemente mit Durchmesser von 6 mm (1/4") zur Befestigung der Dusche an der Wand
- Rohrdichtungsmasse

Empfohlene Duschenhöhen

Alter	Männlich	Weiblich
Erwachsene	1,8 m (6'0")	1,8 m (6'0")
Jugendliche	1,8 m (6'0")	1,7 m (5'6")
Kinder	1,7 m (5'6")	1,7 m (5'6")

Bestandteile der Dusche

Zuleitungen durch die Wand

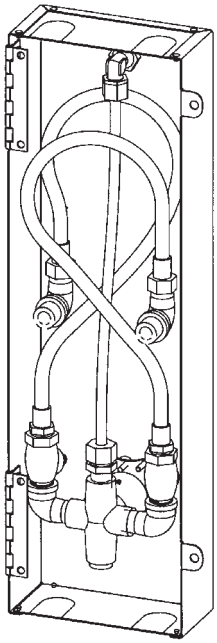

Zuleitungen von oben

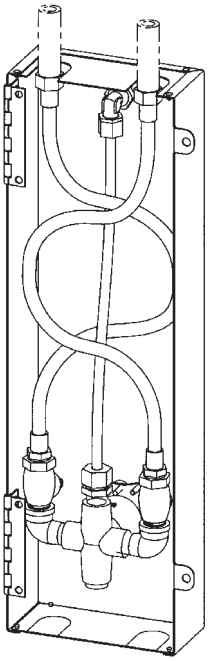

Maße der Dusche

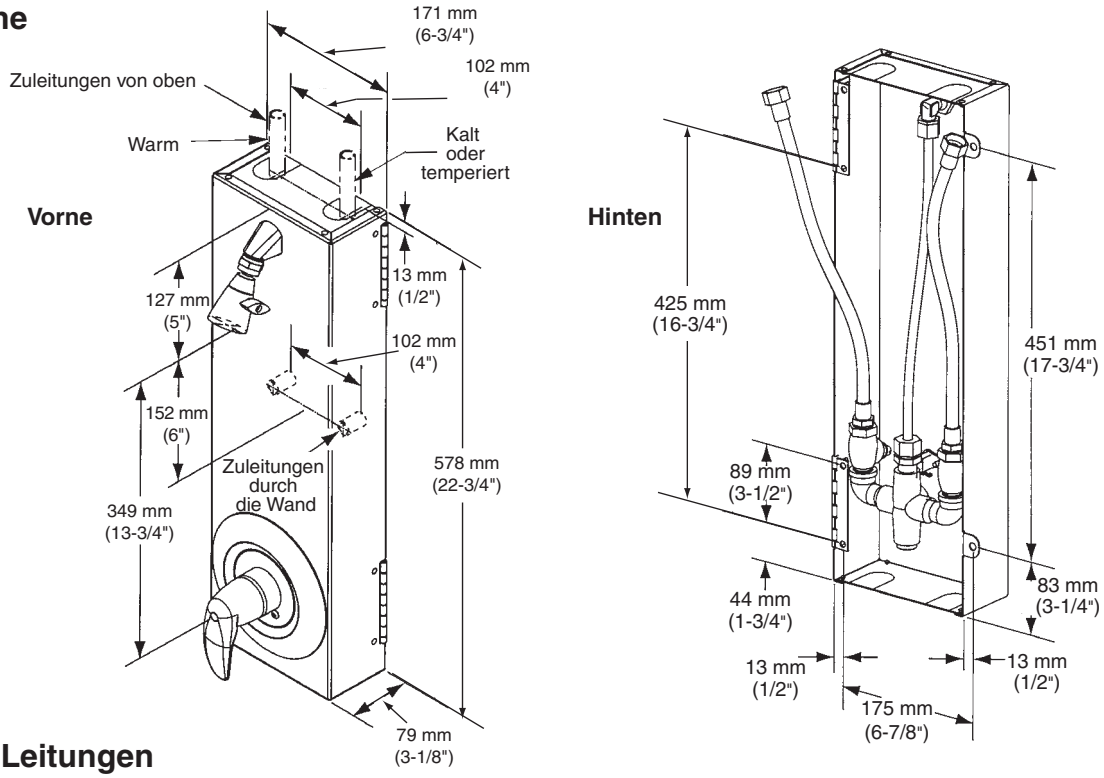

1 Skizze der Leitungen

Zuleitungseinlässe bestehen aus flexiblen Schläuchen mit 13 mm (1/2") Rohrgewinde und sind von der Rückseite der Dusche oder über Aussparungen in der oberen Abdeckung zugänglich. Dargestellt ist die Equa-Flo-Armatur von Bradley; andere Armaturen werden ähnlich installiert.

- Wenn die Zuleitungen durch die Wand verlegt werden, empfiehlt Bradley zum Anschluss der Zufuhrschläuche einen 90°-Winkel mit reduziertem Innen- und Außengewinde.
- Wenn die Zuleitungen „von oben“ verlegt werden, empfiehlt Bradley, diese etwa 13 mm (1/2") in die obere Abdeckung hineinragen zu lassen.

2 Installation der Dusche

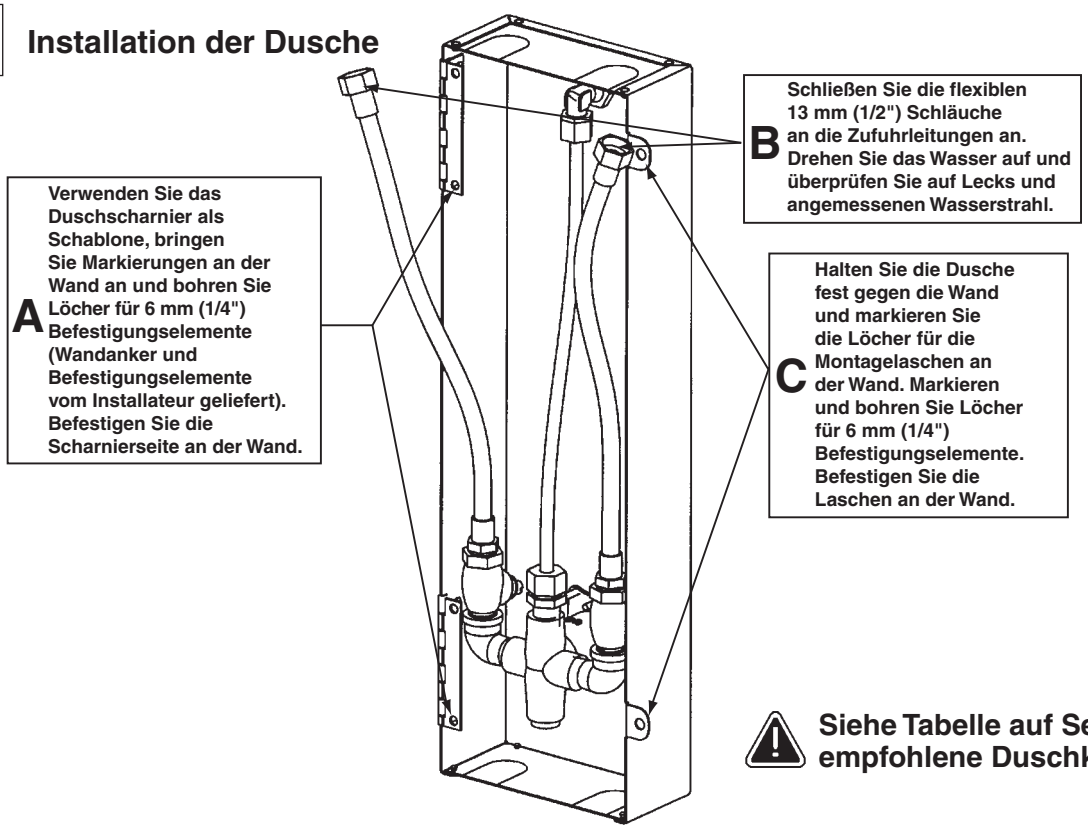

Siehe Tabelle auf Seite 2 für empfohlene Duschkopfhöhen.

Installation des vertikalen Abdeckblechs

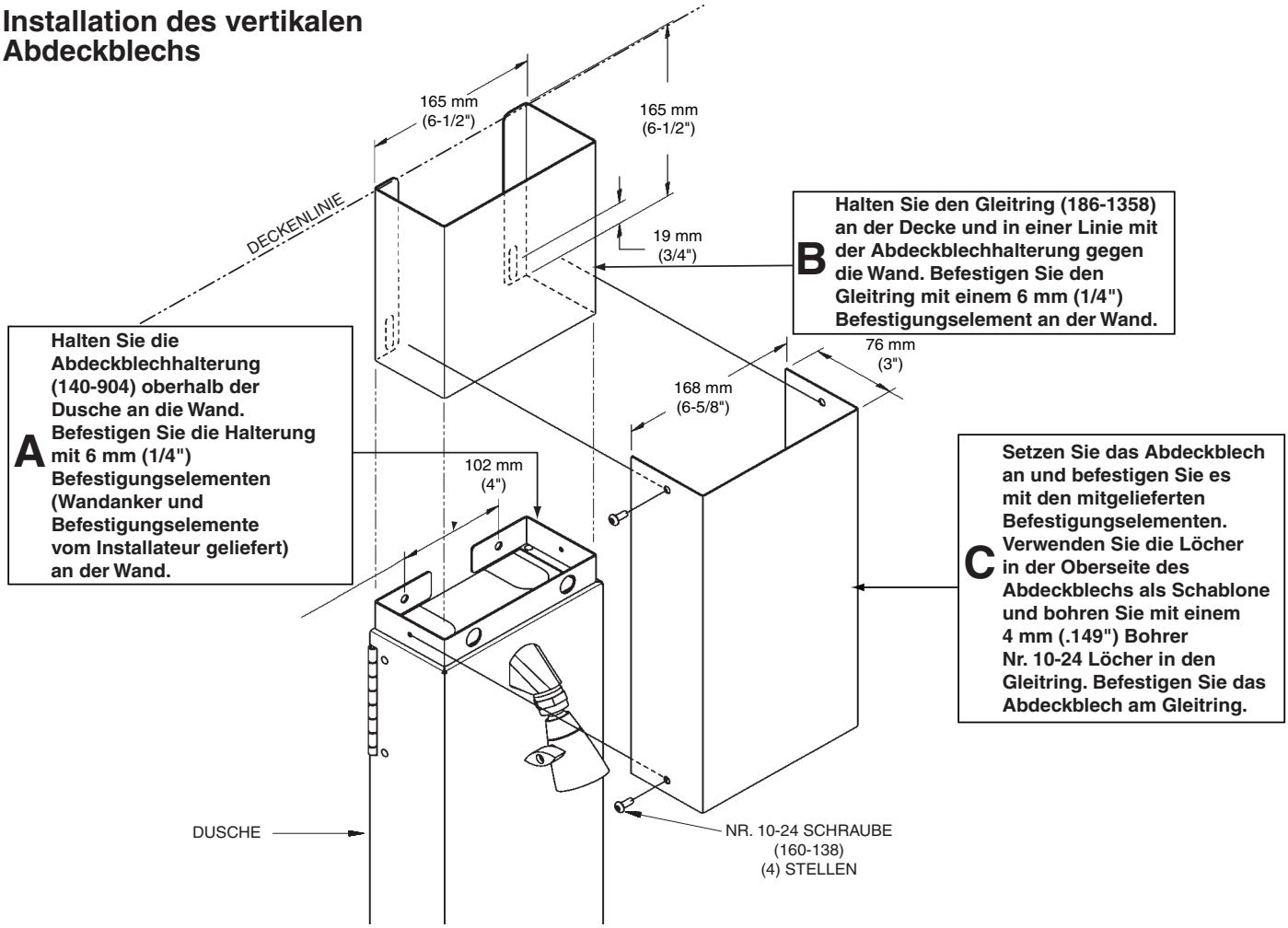

Installation des horizontalen Abdeckblechs

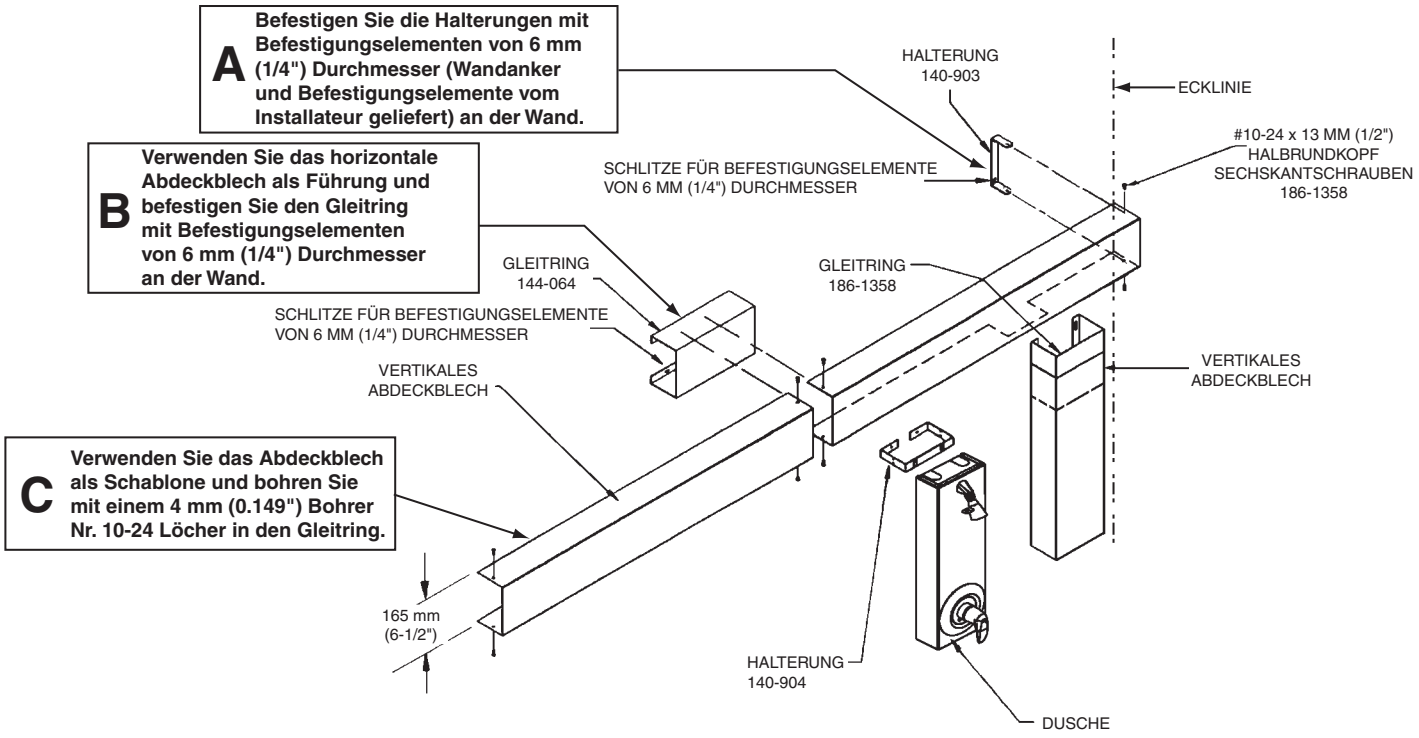

IMPORTANT !

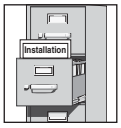

Veiller à lire ce manuel en entier pour assurer une pose correcte. Lorsque la pose est terminée, remettre ce manuel au propriétaire ou au service d'entretien. La mise en conformité et le respect de la réglementation en vigueur relèvent de la responsabilité de l'installateur.

Déballer les pièces et s'assurer qu'elles sont toutes présentes avant de jeter les emballages. Le cas échéant, ne pas commencer la pose avant d'avoir obtenu toutes les pièces manquantes.

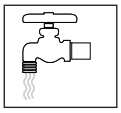

S'assurer que toutes les conduites d'arrivée d'eau ont été purgées puis correctement fermées avant de commencer la pose. La présence de débris dans les conduites peut causer un mauvais fonctionnement des vannes.

Les garanties de produits peuvent être trouvées sous « Product Information » sur notre site Web à www.bradleycorp.com.

Fournitures requises

- Conduites d'arrivée d'eau avec raccord 1/2 po NPT pour tuyau(x) flexible(s)
- Chevilles d'ancrage et vis de 1/4 po de diamètre adaptées pour fixer la douche au mur
- Ruban d'étanchéité pour tuyaux

Hauteurs de douche conseillées

Âge	Masculin	Féminin
Adulte	1,83 m (6'0")	1,83 m (6'0")
Adolescent	1,83 m (6'0")	1,68 m (5'6")
Pré-adolescent	1,68 m (5'6")	1,68 m (5'6")

Éléments de la douche

Arrivée à travers le mur

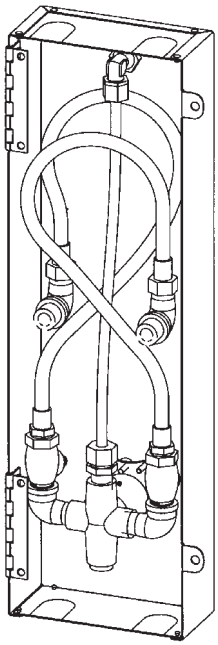

Arrivée par le haut

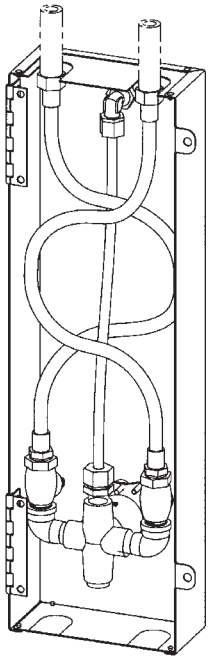

Dimensions de la douche

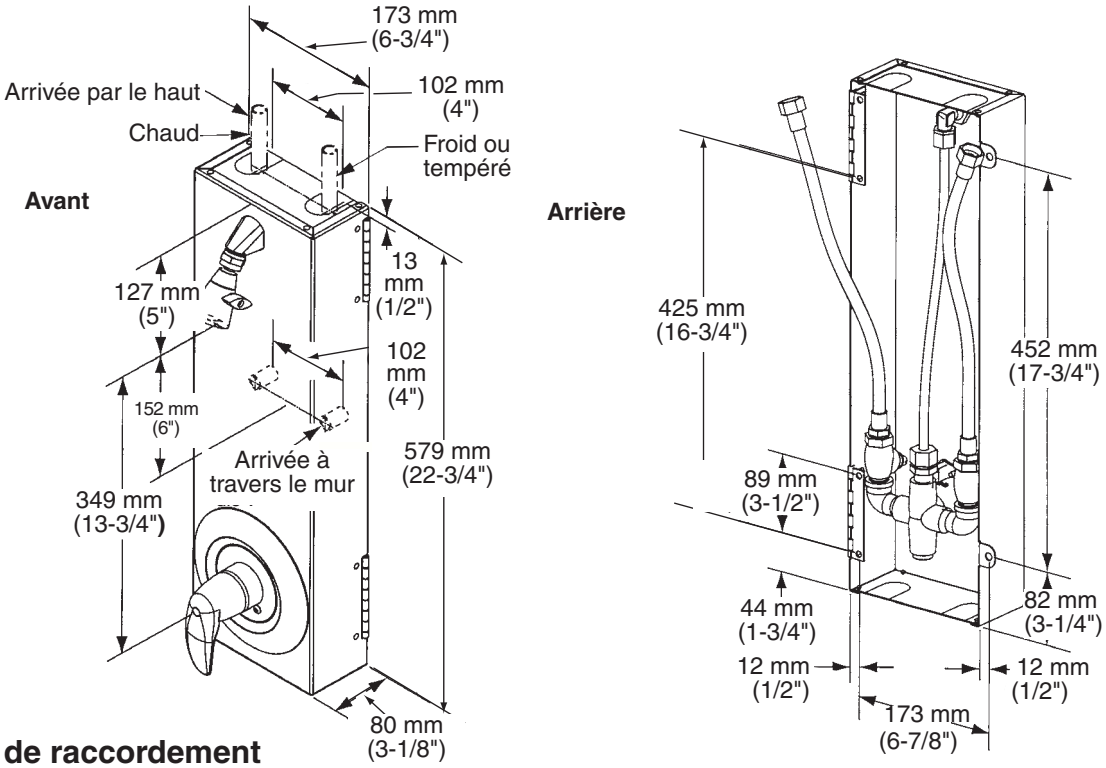

1 Tuyauterie de raccordement

Les arrivées d'eau sont des tuyaux flexibles de 1/2 po NPT, accessibles depuis l'arrière de la douche ou à travers des ouvertures défonçables sur le dessus. Vanne Equa-Flo de Bradley représentée ; les modèles équipés d'autres vannes se posent de la même manière.

- Si les conduites arrivent « à travers le mur », Bradley conseille d'utiliser des coudes mâle-femelle de 90° pour raccorder les flexibles.
- Si les conduites arrivent « par le dessus », Bradley conseille de les faire pénétrer de 13 mm (1/2 po) environ par le couvercle supérieur.

2 Pose de la douche

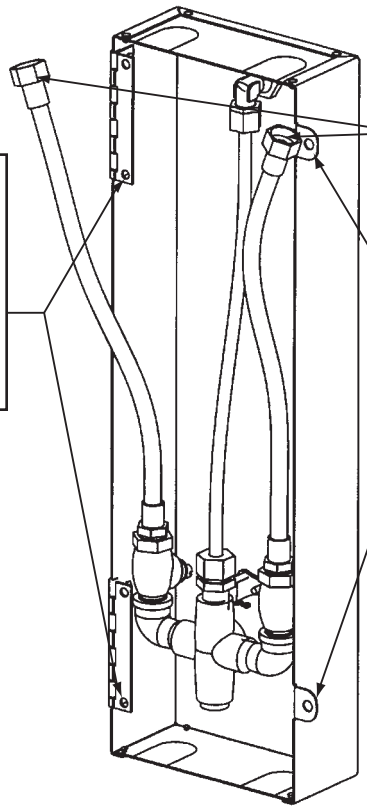

A **Utiliser la charnière de douche en guise de gabarit pour marquer le mur et percer des trous pour les vis de 1/4 po (chevilles d'ancrage et vis fournies par l'installateur). Fixer le côté charnière sur le mur.**

B **Raccorder les tuyaux flexibles de 1/2 po aux conduites d'arrivée. Ouvrir l'eau et vérifier l'absence de fuites et le débit d'eau.**

C **Fermer la douche contre le mur, marquer l'emplacement des trous de pattes de fixation sur le mur et percer des trous pour vis de 1/4 po. Fixer les pattes sur le mur.**

Voir les hauteurs de pomme de douche conseillées à la page 5.

Pose de gaine verticale

165 mm (6-1/2")

165 mm (6-1/2")

LIGNE DE PLAFOND

19 mm (3/4")

B **Placer le manchon (186-1358) contre le mur au niveau du plafond, aligné sur le support de gaine. Fixer le manchon au mur avec des vis de 1/4 po.**

76 mm (3")

168 mm (6-5/8")

A **Placer le support de fixation de gaine (140-904) sur le mur au-dessus de la douche. Fixer le support au mur avec des vis de 1/4 po (chevilles d'ancrage et vis fournies par l'installateur).**

102 mm (4")

C **Mettre la gaine en place et la fixer avec les vis fournies. Utiliser les trous du haut de la gaine en guise de gabarit pour percer et tarauder des trous n°10-24 dans le manchon avec un foret de 0,149. Fixer la gaine sur le manchon.**

DOUCHE

VIS N°10-24 (160-138) (4) EMPLACEMENTS

Pose de gaine horizontale

A **Fixer les supports au mur avec des vis de 1/4 po de diamètre (chevilles d'ancrage et vis fournies par l'installateur).**

SUPPORT 140-903

LIGNE DE COIN

VIS À TÊTE RONDE SIX PANS CREUX N°10-24 X 1/2" 160-138

TROUS OBLONGS POUR VIS DE 1/4 PO DE DIAMÈTRE

B **En se guidant sur la gaine horizontale, fixer le manchon au mur avec des vis de 1/4 po de diamètre.**

MANCHON 186-1358

MANCHON 144-064

TROUS OBLONGS POUR VIS DE 1/4 PO DE DIAMÈTRE

GAINE HORIZONTALE

GAINE VERTICALE

C **Utiliser la gaine en guise de gabarit pour percer et tarauder des trous n°10-24 dans le manchon avec un foret de 0,149.**

165 mm (6-1/2")

SUPPORT 140-904

DOUCHE

¡IMPORTANTE!

Lea este manual de instalación completo para garantizar una instalación adecuada. Una vez que termine la instalación, entregue este manual al propietario o al Departamento de Mantenimiento. Cumplir los códigos y las ordenanzas locales y apegarse a ellos es responsabilidad del instalador.

Saque las piezas del embalaje y asegúrese de haberlas sacado todas antes de desecharlo. Si falta alguna pieza, no comience la instalación sino hasta obtenerla.

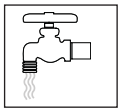

Asegúrese de purgar todas las tuberías de suministro de agua; y que éstas estén completamente cerradas antes de comenzar la instalación. Los desechos acumulados en las tuberías de suministro pueden provocar el funcionamiento defectuoso de las válvulas.

Las garantías del producto se pueden encontrar en "Información del producto" o en nuestro sitio Web, www.bradleycorp.com.

Materiales necesarios

- Tubería de suministro de agua para conectar mangueras flexibles NPT de 1/2"
- Anclajes para pared adecuados y sujetadores de 1/4" de diámetro para instalar la ducha en la pared
- Sellador para tubos

Alturas recomendadas de la ducha

Edad	Hombre	Mujer
Adulto	1,83 m (6'0")	1,83 m (6'0")
Adolescentes	1,83 m (6'0")	1,68 m (5'6")
Pre-adolescentes	1,68 m (5'6")	1,68 m (5'6")

Componentes de la ducha

Tubería de suministro a través de la pared

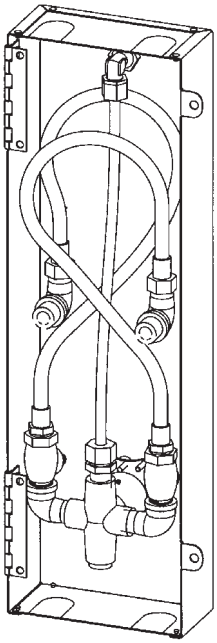

Tubería de suministro desde arriba

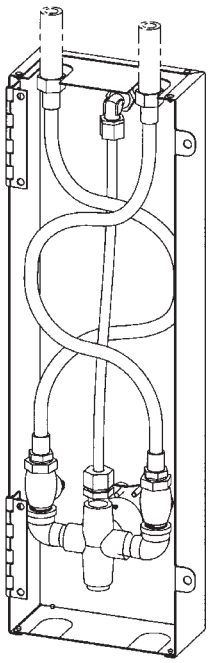

Dimensiones de la ducha

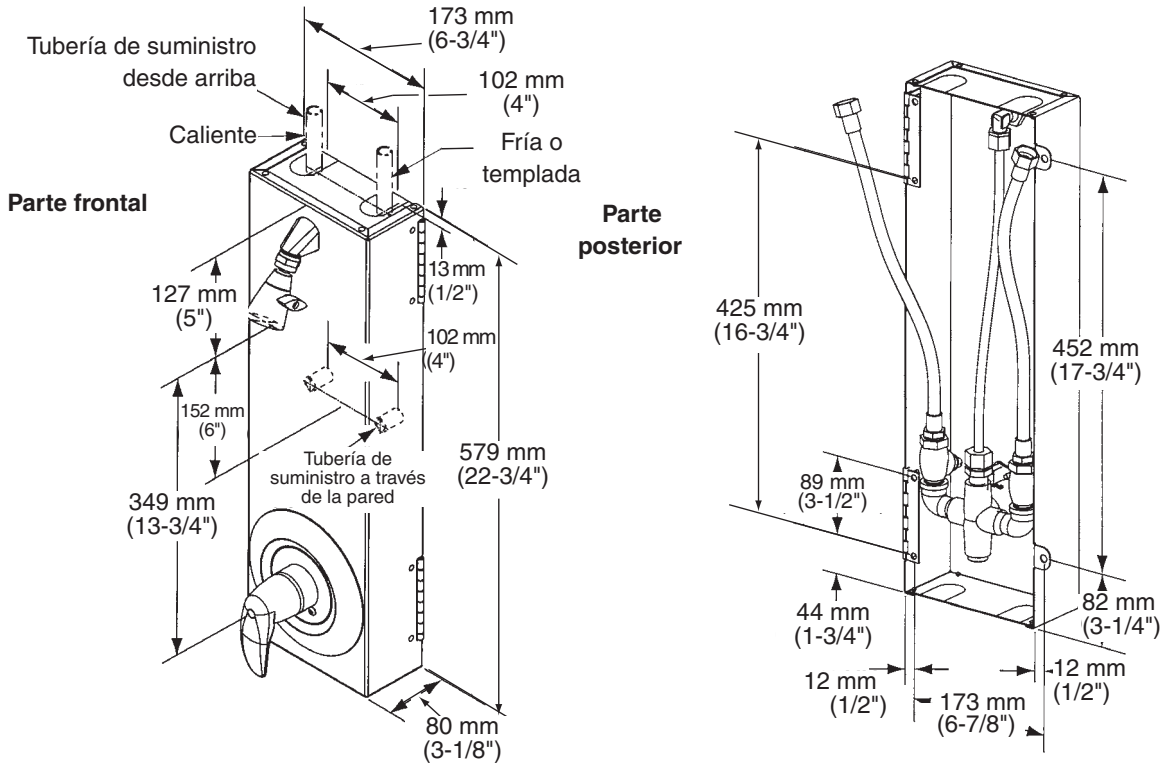

1 Colocación de tuberías empotradas

Las entradas de suministro son mangueras flexibles NPT de 1/2" y se puede acceder a ellas desde la parte posterior de la ducha o desde los orificios ciegos de la cubierta superior. La válvula que se muestra es Equa-Flo de Bradley; otras versiones de válvulas se instalan de forma similar.

- Si la tubería de suministro se instalará “a través de la pared”, Bradley recomienda usar un codo de rosca macho y hembra de 90° para conectar las mangueras de suministro.
- Si la tubería de suministro se instalará “desde arriba”, Bradley recomienda instalarla aproximadamente a 13 mm (1/2") de profundidad en la cubierta superior.

2 Instalación de la ducha

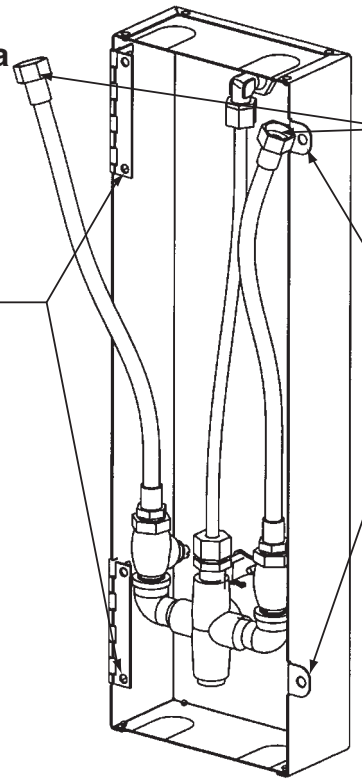

A **Con la bisagra de la ducha como plantilla, marque la pared y taladre orificios para los sujetadores de 1/4" (los anclajes para pared y los sujetadores los proporciona el instalador). Fije el costado de la bisagra a la pared.**

B **Conecte las mangueras flexibles de 1/2" a las tuberías de suministro. Dé el agua y verifique que no haya filtraciones y que el agua se rocíe adecuadamente.**

C **Acerque bien la ducha a la pared y marque los orificios de las lengüetas de montaje en la pared, marque la pared y taladre orificios para los sujetadores de 1/4". Fije las lengüetas a la pared.**

Consulte la tabla de la página 8 para conocer las alturas recomendadas de la ducha.

Instalación vertical del recubrimiento

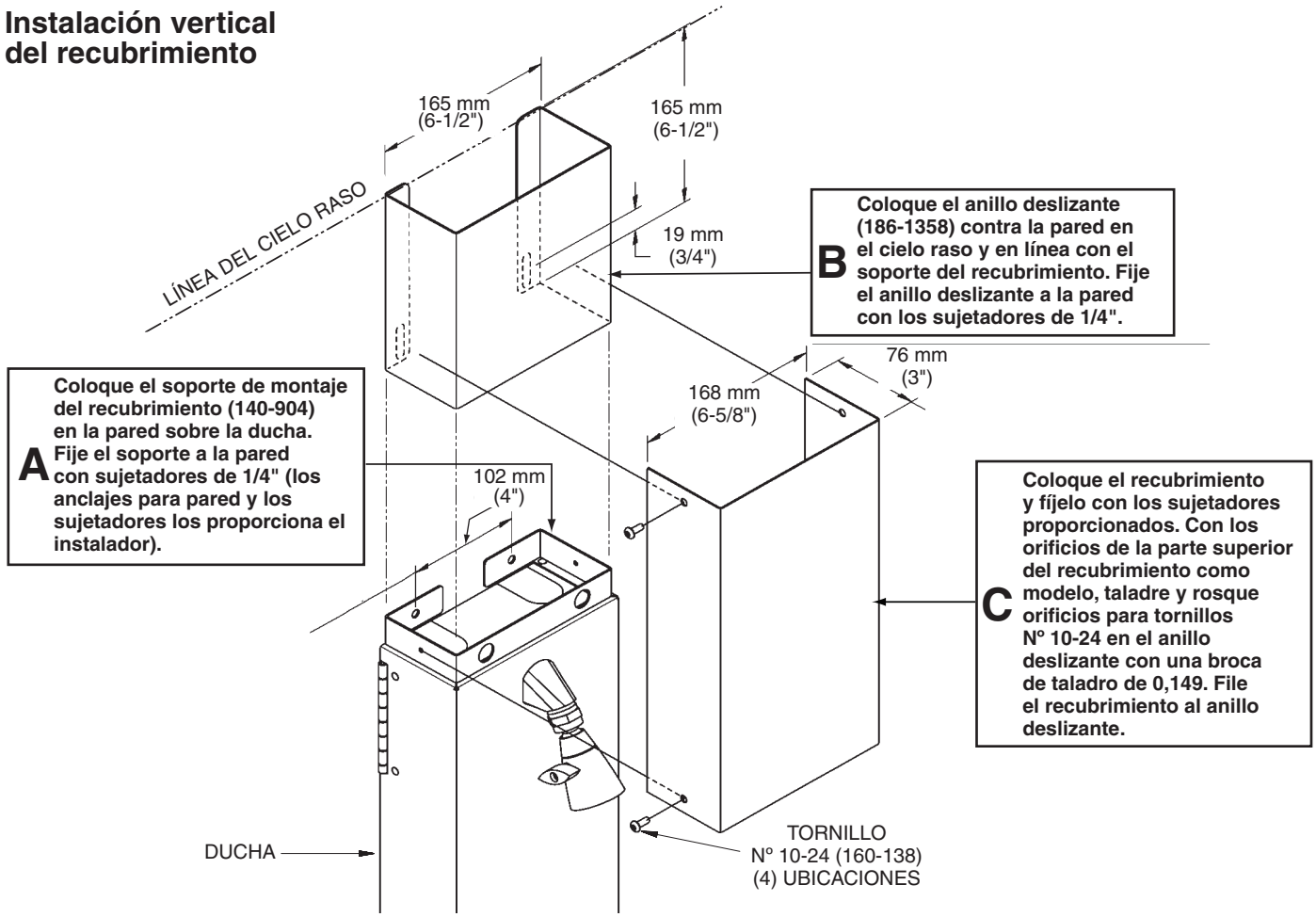
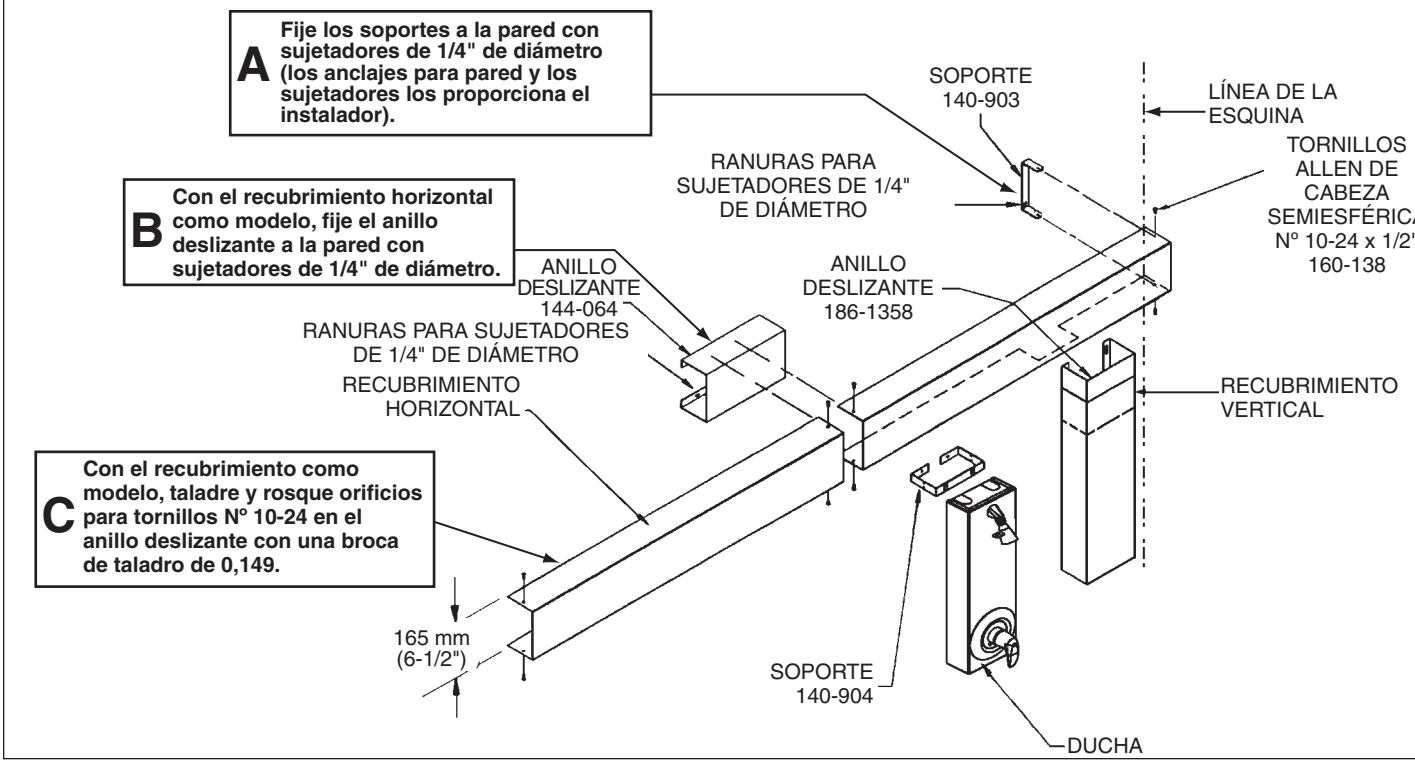
Instalación horizontal del recubrimiento